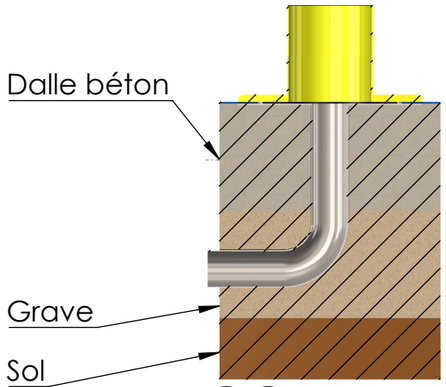

COUPE A-A

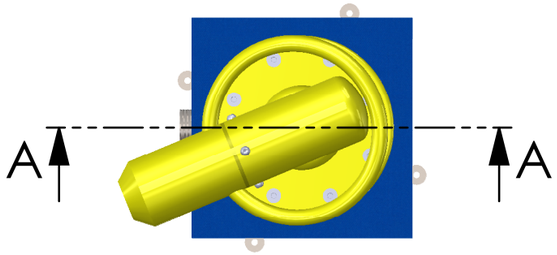

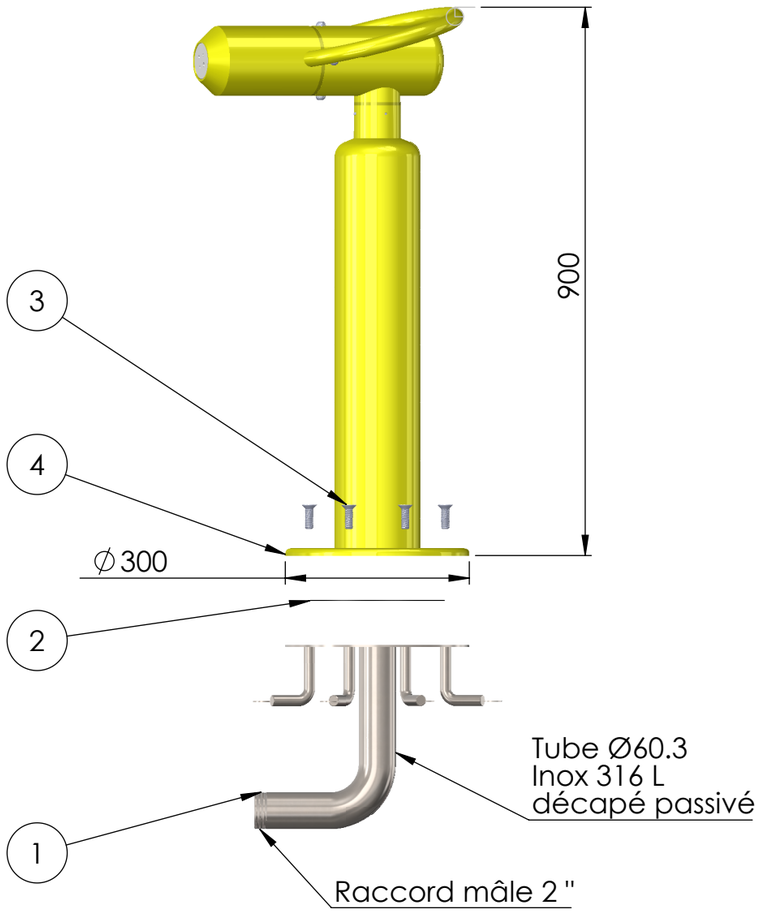

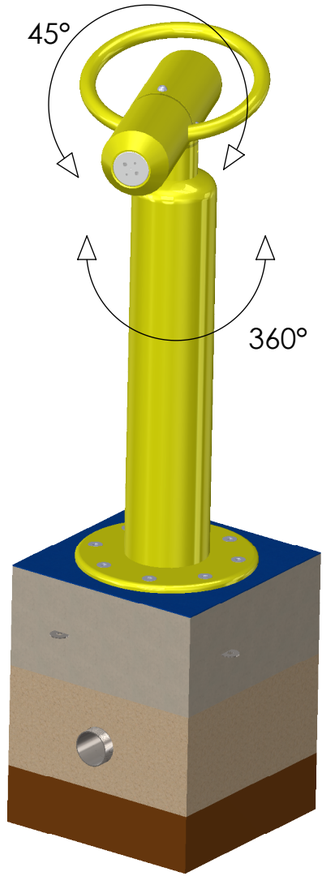

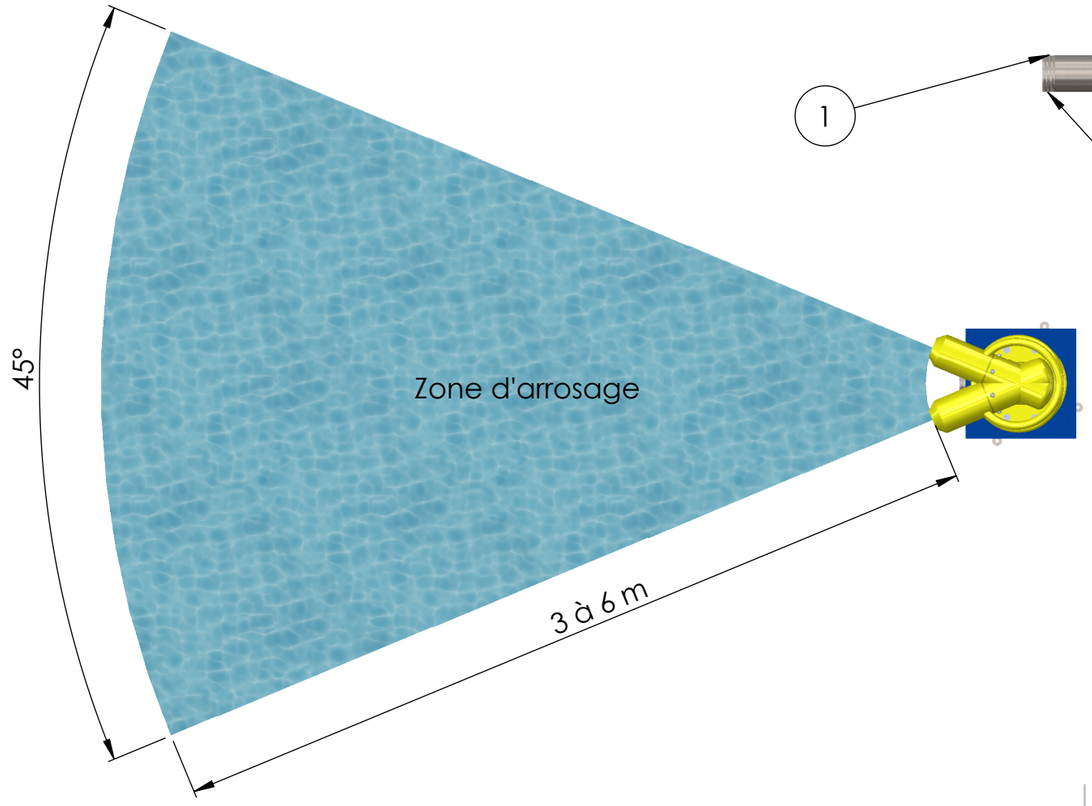

Rep.	DESCRIPTION	Réf. pièce	Quantité
1	Pièce à sceller 30 8 chevilles		1
2	Joint EPDM Ø220-Ø160 ép 3 mm		1
3	Vis tête fraisée CHC M12-40 A4		8
4	Canon		1

Matière: Inox 316 L Thermolaqué (coloris au choix)

Débit : 4 m3/h
pression : 0.5 bar

ce document est la propriété de la société LMP

Révision	NOM	DATE
A	Le Houezec	20/09/18
B	Le Houezec	26/11/18
C	Le Houezec	18/04/19

Masse en Kg:

Z.I. de Toctoucau
33610 CESTAS-FRANCE
Tél: (33) 05 56 68 08 31
Fax: (33)05 56 68 08 32
www.lamaisondelapiscine.com
info@lamaisondelapiscine.com

Fiche technique

Canon LMP

Référence:

A3

ECHELLE:1:10

FEUILLE 1 SUR 1